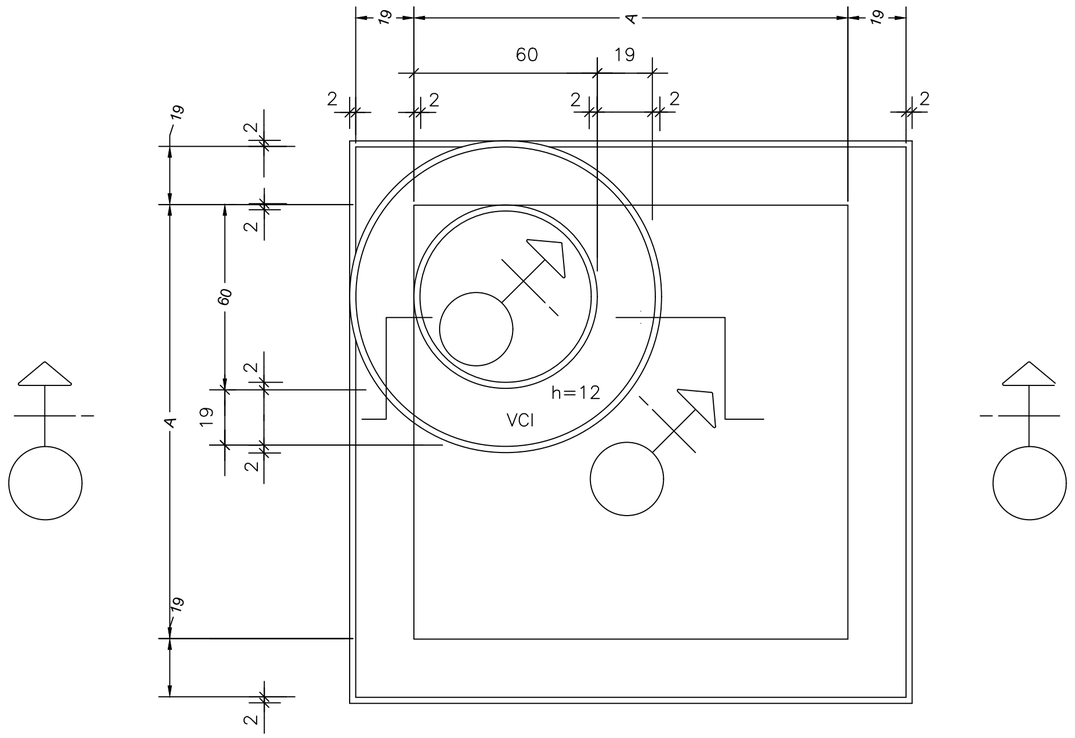

PLANTA

NOTAS:

01 – MEDIDAS EM CENTÍMETROS

02 – REVESTIMENTO INTERNO E EXTERNO DO PV, COM ARGAMASSA DE CIMENTO E AREIA NO TRAÇO 1:3

03 – TUBOS AFLUENTES E EFLUENTES PODERÃO SER LIGADOS A QUALQUER UMA DAS FACES DO PV, BEM COMO TER DIREÇÕES VARIAVEIS CONFORME O PROJETO

04 – RECOBRIMENTO MÍNIMO DO TUBO DE CONCRETO SOB O PAVIMENTO DEVERÁ SER DE ⩾ 70cm

05 – HM – COTA DA GERATRIZ SUPERIOR DE MONTANTE ⩾ HJ COTA DA GERATRIZ SUPERIOR DE JUZANTE

06 – AÇO CA–50A

07 – RECOBRIMENTO DAS ARMADURAS = 2.5cm

08 – CONCRETO ESTRUTURAL = fck = 20 MPa

09 – CONCRETO MAGRO = fck = 9 MPa

10 – PARA INSPEÇÃO NO PV USAR ESCADA FLEXÍVEL DE CORDA DE NYLON COM DEGRAUS DE MADEIRA, OU SIMILAR

PREFEITURA MUNICIPAL DA ESTÂNCIA TURÍSTICA DE TREMEMBÉ

OBJETO: PAVIMENTAÇÃO E DRENAGEM PLUVIAL NA GLEBA B DO JARDIM MARACAIBO

LOCAL: BAIRRO POÇO GRANDE, LOTEAMENTO JARDIM MARACAIBO, GLEBA B, TREMEMBÉ – SP

ASSUNTO: PROJETO EXECUTIVO DE DRENAGEM PLUVIAL – DETALHAMENTOS GERAIS

FOLHA: DETAL 02/12

DATA: MAIO/26

ESCALA: INDICADA

DESENHO: R00

CLEMENTE ANTONIO DE LIMA NETO
PREFEITO MUNICIPAL

SERGIO LUIZ DE ALVARENGA
ENGENHEIRO CHEFE
CREA/SP: 0600906801